POMPES TECHNOLOBES®

SONT CONÇUES POUR UNE UTILISATION AGRO-ALIMENTAIRE.

FABRICATION FRANÇAISE

Les corps de pompe sont réalisés en fonderie cire de précision, sans plaques d'usure, ce qui évite les zones de rétention.

Les trilobes hélicoïdaux sont moulés en EPDM CE1935-2004 sur une armature en inox 316L. Le fonctionnement des pompes est silencieux et sans à-coups.

Le réducteur de vitesse est inclus dans le carter de synchronisation en aluminium, le moteur est fixé au carter, sans accouplement. Cela réduit le coût de la maintenance, le poids et l'encombrement.

L'étanchéité se compose de 2 garnitures mécaniques normalisées à entrainement positif. Une chambre sèche sépare la partie hydraulique du carter mécanique. Le carter est lubrifié par une huile alimentaire pour contact fortuit.

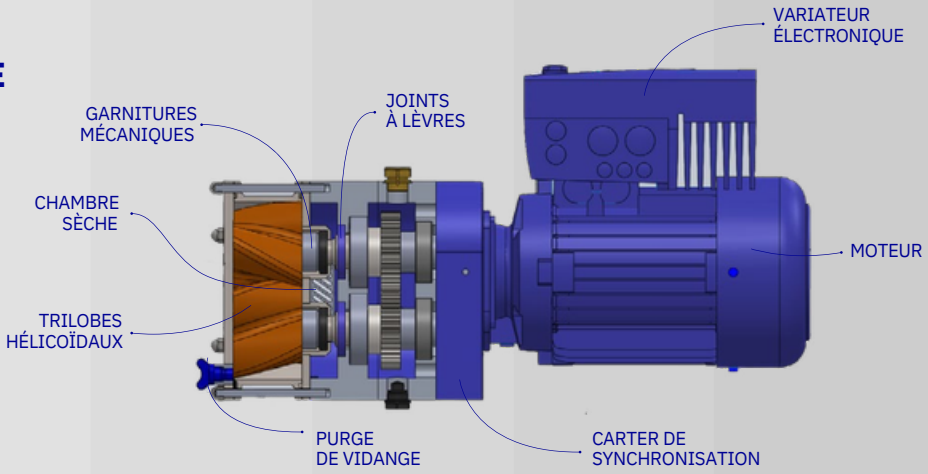

Les pièces en contact avec le fluide véhiculé sont en inox 316L.

Une purge est présente sur la flasque avant afin de pouvoir vidanger facilement les pompes.

Les chariots ont 2 roulettes fixes à l'avant et 2 roulettes pivotantes à freins à l'arrière, avec montures en inox 304L.

Toutes les pièces en inox, chariot compris sont traités en polissage électrolytique.

90%
de nos pompes à lobes sontvendues en version compteur-pompe !

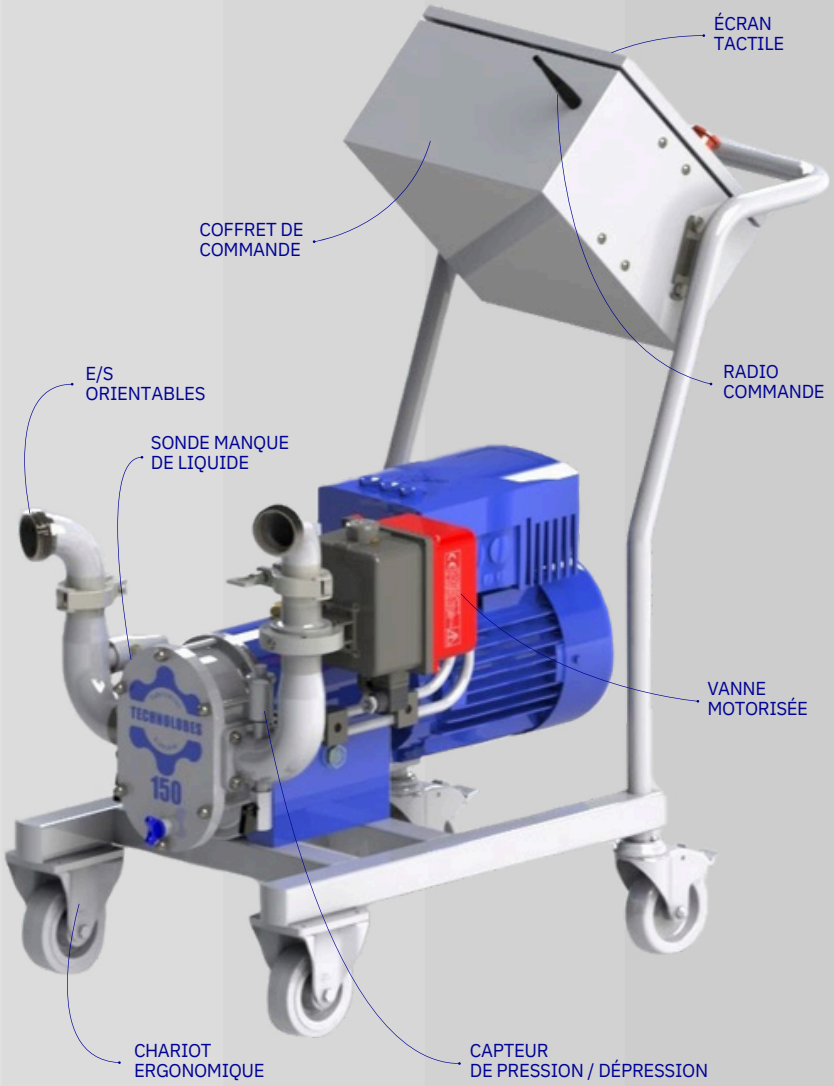

ÉQUIPEMENTS

Le coffret de commande en inox 304L est microbillé.

La sécurité des pompes est assurée par une sonde manque de liquide, 1 capteur de pression / dépression dans chaque sens de rotation, ainsi que d'une vanne motorisée.

Le pilotage des pompes se fait au travers d'un automate tactile de 7',' qui comprend tous les programmes destinés au fonctionnement de la pompe.

Une radiocommande 5 fonctions est fournie de série avec chaque pompe. Une radiocommande avec retour d'informations est disponible en option.

Les pompes sont livrées avec 10 mètres de câble HO7-RNF 4G 1.5 ou 2.5 avec fiche Europe 16 ou 32 Ampères.

80 Ø40









FONCTIONNALITÉS SUR LA VERSION STANDARD

- **Régulation de pression :**
  Variation de vitesse selon la valeur de pression prédéfinie,
- **Asservissement par contact sec :**
  Contact ouvert, la pompe est à l'arrêt, Contact fermé, la pompe fonctionne,
- **Asservissement par signal 4-20mA :**
  Variation de vitesse suivant la valeur du signal et les vitesses mini et maxi renseignées,
- **Remontage temporisé :**
  Variation de vitesse douce entre les vitesses mini et maxi saisies, pendant un temps prédéfini, signal sonore lorsque c'est terminé,
- **Entonnage :**
  Arrêt de la pompe lorsque la pression choisie est atteinte, quand elle est inférieure à la limite, la pompe redémarre,
- **Soutirage :**
  Arrêt de la pompe lorsque la dépression choisie est atteinte, quand elle est proche de 0, la pompe redémarre,



FONCTIONNALITÉS ADDITIONNELLES SUR LA VERSION COMPTEUR-POMPE®

Assemblage, remontage, entonnage et soutirage volumétrique :
Transfert d'un volume prédéfini, ralentissement pour les derniers litres, signal sonore lorsque c'est terminé.



OPTION RADIOCOMMANDE À RETOUR D'INFORMATIONS SUR LA VERSION COMPTEUR-POMPE®

- Écran LCD rétroéclairé avec débit instantané réel, fonctionnement ON/OFF, niveau du signal/batterie,
- Sens de rotation par éclairage leds.

COURBES DE PERFORMANCES

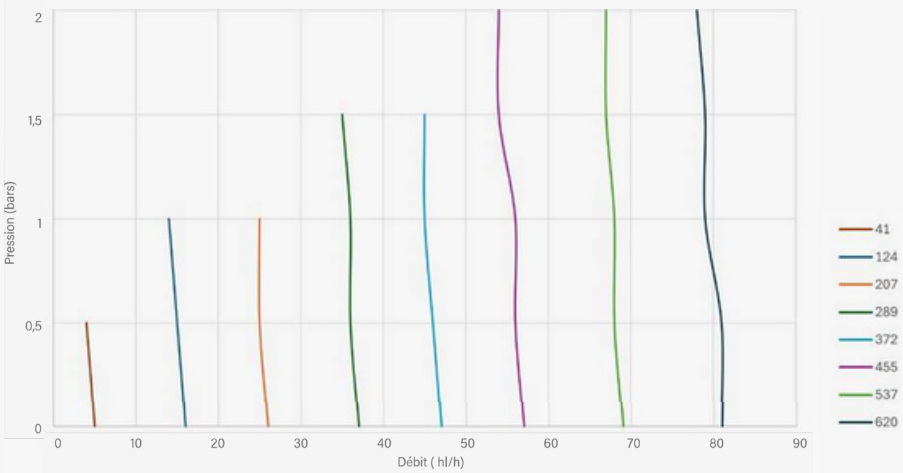

Précise et agile

VERSION STANDARD

50 kg

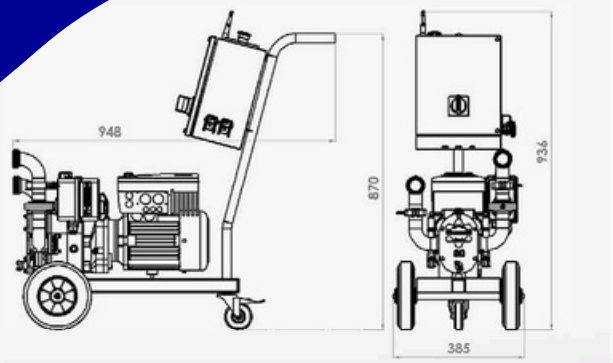



RÉFÉRENCE	TLOBE40.80
Ø E/S	40
DÉBIT HL/H	5 à 80
VITESSE TR/MIN	40 à 620
PUISSANCE KW	1.1

VERSION COMPTEUR-POMPE®

55 kg

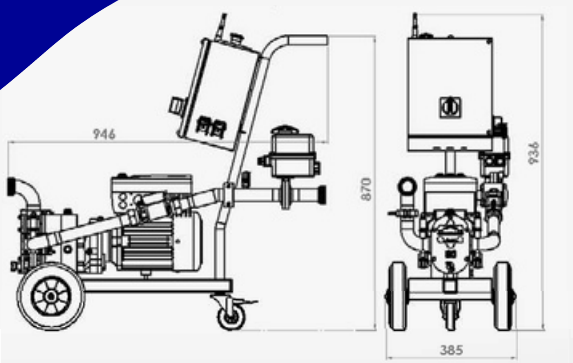



RÉFÉRENCE	TCPLOBE40.80	TCPLOBE40.80LCD*
Ø E/S	40	40
DÉBIT HL/H	5 à 80	5 à 80
VITESSE TR/MIN	40 à 620	40 à 620
PUISSANCE KW	1.1	1.1

**Radiocommande avec retour d'informations*

PIÈCES DÉTACHÉES

RÉFÉRENCE	DÉSIGNATION
LOBE80HD	Lobe hélicoïdal droit EPDM CE1935-2004/Inox 316L
LOBE80HG	Lobe hélicoïdal gauche EPDM CE1935-2004/Inox 316L
GMLOBE80	Garniture mécanique Silicium/ Viton/Inox 316L (à l'unité)
JTLOBE80	Joint torique Nitrile (lot de 2)
FLARLOBE80	Flasque arrière Inox 316L
FLAVLOBE80	Flasque avant Inox 316L + purge PTFE

